MANUAL DE INSTRUÇÕES
SOLUÇÃO GARNET W

SOLUÇÕES PDV TOUCH SCREEN



ÍNDICE

INTRODUÇÃO....3
CARACTERÍSTICAS....4
VISÃO GERAL....5
PARTES....6
DESEMBALAR....6
INSTALAÇÃO....9
ESPECIFICAÇÕES TÉCNICAS....9
LIMPEZA E CONSERVAÇÃO....10
TERMO DE GARANTIA LIMITADA....10
SOLUÇÃO DE PROBLEMAS....15
DÚVIDAS E INFORMAÇÕES ADICIONAIS....16

INTRODUÇÃO

Obrigado por escolher este produto SWEDA.

Para garantir o desempenho, **o usuário deve ler atentamente todas as instruções** contidas neste Manual e guardá-lo para referências futuras.

Este Manual tem caráter técnico-informativo, sendo propriedade da SWEDA. Todos os direitos reservados. Nenhuma parte deste Manual pode ser reproduzida ou armazenada por processo mecânico, eletrônico, de fotocópia, de gravação ou de qualquer outro tipo, sem autorização prévia e por escrito da SWEDA.

Todos os cuidados foram tomados na preparação deste Manual. Entretanto, a SWEDA não assume nenhuma responsabilidade por erros, imprecisões ou omissões em seu conteúdo, assim como por quaisquer tipos de danos, perdas ou lucros cessantes decorrentes do uso da informação aqui contida. Todas as imagens contidas neste manual são fornecidas apenas para fins de referência e podem ser diferentes da aparência real. As informações contidas neste Manual estão sujeitas a alterações sem aviso prévio.

A SWEDA

Desde 1933 a SWEDA oferece Soluções Completas de Automação Comercial. Somos especializados no setor de varejo promovendo aumento das vendas, controle, gestão e rentabilidade dos nossos clientes. Nossas Soluções de Hardware contemplam tudo o que é necessário em qualquer Ponto de Venda (PDV) integrado com as melhores Soluções de Software, com eficiente pós-venda e Serviços em todo o território nacional.

Saiba mais em: www.sweda.com.br.

AGILIDADE E ALTO DESEMPENHO NO PONTO DE VENDA

A Solução Garnet combina um computador de alto desempenho com uma tela touch widescreen de 15,6″ Full HD (1920 × 1080). O formato widescreen oferece mais espaço horizontal para visualizar mais produtos e informações da venda, e a interface touch permite operar o sistema diretamente na tela, dispensando teclado e mouse no atendimento.

Versátil e fácil de instalar, a Garnet se integra a diferentes softwares de gestão e venda. Com várias opções de conexão e periféricos, pode ser configurada para atender às necessidades de cada operação de varejo.

CARACTERÍSTICAS

- Eficiência e velocidade no atendimento no ponto de venda;
- Fácil integração com qualquer tipo de software;
- Fácil de usar, instalar e operar;
- Excelente custo x benefício;
- Personalizável, intuitivo para qualquer tipo de varejo;
- Tela touch 15.6” Full HD capacitiva de alta resistência que dispensa uso de teclado e mouse;
- Configurações com várias conexões: portas USB, portas Seriais, VGA, HDMI; ideal para todos os segmentos do Varejo;
- Inúmeras possibilidades e opcionais: impressoras, biometria, leitor de código de barras, leitor de cartão, monitor cliente, câmeras, segundo monitor, pinpad, gaveta, balança, entre outros.

VISÃO GERAL

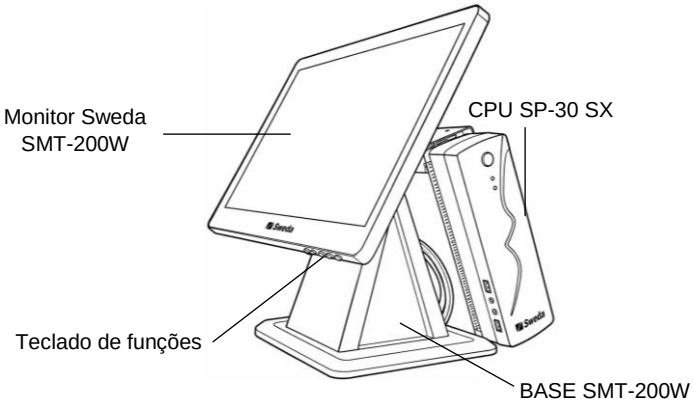
Monitor Sweda
SMT-200W
CPU SP-30 SX
Teclado de funções
BASE SMT-200W

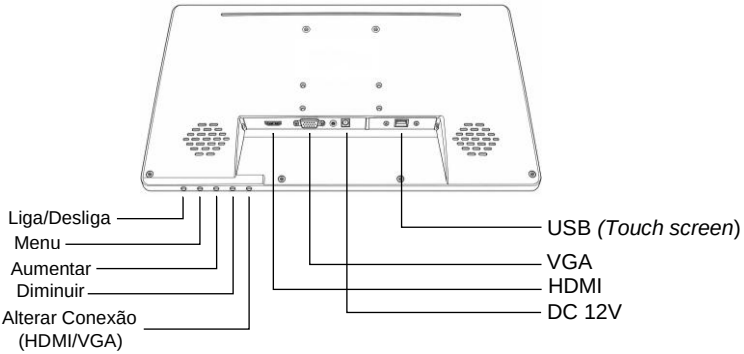
Liga/Desliga
Menu
Aumentar
Diminuir
Alterar Conexão
(HDMI/VGA)
USB *(Touch screen)*
VGA
HDMI
DC 12V

Monitor Cliente
SMC-9T
(Opcional)

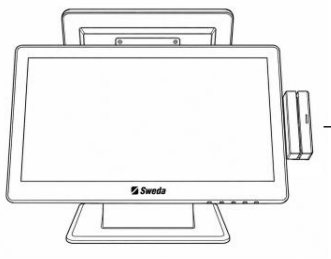

Leitor de cartão magnético (Opcional)

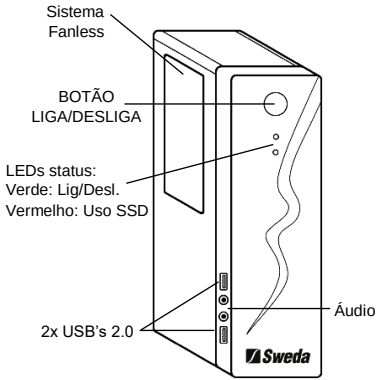

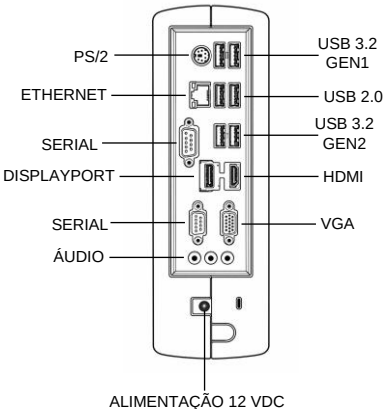

PARTES

Garnet Widescreen	Fonte de Alimentação e cabo de força	Termo de Garantia
		

OPCIONAIS

Display Cliente 9,7” SMC-9T	Leitor de Cartão Magnético LCM
	

COTAS

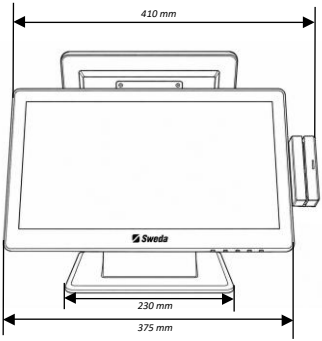
410 mm
230 mm
375 mm

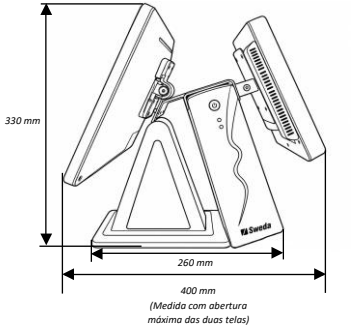
330 mm
260 mm
400 mm
(Medida com abertura
máxima das duas telas)

DESEMBALAR

Não utilizar nenhuma ferramenta ou material que possa danificar o equipamento. Retirar cuidadosamente a Solução Garnet da caixa. Verificar se todos os itens relacionados estão presentes e em perfeitas condições.

INSTALAÇÃO

1. Física

Colocar o produto em uma superfície plana, firme e afastada da incidência direta de raios solares.

2. Conexão

Conectar o cabo de rede na entrada Ethernet da CPU SP-30 SX:



3. Periféricos

Caso possua um Kit Multimídia, ele poderá ser conectado às entradas/saídas de áudio traseira ou lateral da CPU SP-30 SX:

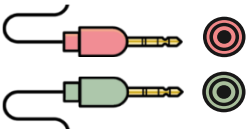

Caso seja necessário utilizar um teclado, ele poderá ser conectado à uma das entradas indicadas (vide página 6):

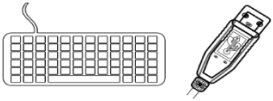

4. Alimentação

Certificar que a tomada elétrica está corretamente instalada e com saída de voltagem entre 100 – 240V. A fonte é bivolt é automática. Conectar o plugue P4 da fonte na CPU SP-30 SX e o cabo da fonte de alimentação na tomada elétrica. No caso do Monitor SWEDA SMT-200W, somente conectar o cabo da fonte de alimentação na tomada.

5. Operação

Ligue o Garnet pressionando o botão liga/desliga da CPU SP-30 SX localizado na parte traseira, no canto direito. Caso a tela não ligue automaticamente, pressionar o botão Power na parte frontal da tela.

ATENÇÃO

Caso o conjunto seja adquirido com sistema operacional, após ligar o equipamento, na tela de exibição será mostrada o sistema instalado. Caso contrário, apenas a tela de Bios será exibida.

INSTALAÇÃO OPCIONAIS

Monitor Cliente SMC-9T

Conectar o cabo VGA/HDMI e o cabo USB (Touch Screen) na CPU;

Leitor de Cartão Magnético

Conectar o cabo USB no computador.

ESPECIFICAÇÕES TÉCNICAS

Tela Touch Screen Integrada	LCD 15.6" Widescreen Full HD (1920 x 1080) Capacitivo (PCAP) Multi-Touch
Processador	Intel® N100 Integrado 3.40Ghz
Memória RAM	4GB DDR4 SO-DIMM 3200 MHz Expansível até 16GB
Armazenamento	SSD 240GB
Sistema Operacional	Suporte a sistemas Windows e Linux – 64bits
Interfaces*	11x PS/2 Mouse/Teclado 2x Serial RS232 4x USB 2.0 (2 laterais e 2 traseiras) 2x USB 3.2 Gen 1 2x USB 3.2 Gen 2 1x RJ45 Ethernet 10/100/1000Mbps 1x VGA 1x HDMI 1x DisplayPort 5x Áudio (2 laterais e 3 traseiras)
Alimentações	Fonte Monitor: Entrada: AC 100~240V – 50-60Hz 1,6A Máx Saída: DC 12V ⎓ 3,75A Potência: 45W Fonte CPU: Entrada: AC 100~240V – 50-60Hz 1,5A Máx Saída: DC 12V ⎓ 5A Potência: 60W
Dimensões	330(A) x 375(L) x 260(P)mm
Peso	5.5Kg
Opcionais	WI-FI 2.4, 5, 6GHz e Bluethooth® 5.3 Leitor de cartão magnético Monitor Cliente SMC-9T

* Totais de portas sem conexões de periféricos.

"Incorpora produto homologado pela Anatel sob número 09965-24-11541"
"Este equipamento não tem direito à proteção contra interferência prejudicial e não pode causar interferência em sistemas devidamente autorizados."
Para maiores informações, consulte o site da ANATEL em https://www.gov.br/anatel/pt-br/

LIMPEZA E CONSERVAÇÃO

Para limpeza, utilizar apenas um pano levemente umedecido em água, sem adição de detergente ou solventes, querosene ou álcool. Fazer a limpeza com o equipamento desligado da rede elétrica.

É aconselhável desligar o equipamento da rede de energia elétrica e internet durante chuvas ou ocasiões em que possa haver queda de energia ou queda de raio, pois isso pode ocasionar a queima do aparelho.

Evitar manusear alimentos próximos ao equipamento, pois os resíduos de alimentos, assim como líquidos podem entrar em contato com o produto e comprometer seu funcionamento.

Não introduzir objeto de nenhum tipo nas aberturas, pois isso pode causar danos e choques elétricos.

Recomendamos o uso de um estabilizador de tensão para ligar seu equipamento à rede elétrica.

Evite movimentar o equipamento quando estiver ligado, pois isso pode comprometer a vida útil do produto.

TERMO DE GARANTIA LIMITADA

A SWEDA Informática Ltda. garante este produto contra defeitos de fabricação constatados pela Sweda, ou por técnicos credenciados por esta, desde que comercializado dentro do território brasileiro pela Sweda ou por um representante comercial autorizado.

Esta garantia limitada é válida por 12 (doze) meses a partir da data de emissão da nota fiscal de venda ao cliente, englobando os 90 (noventa) dias de garantia legal, na modalidade balcão efetuada pela SWEDA ou rede credenciada. As partes e peças substituídas passam a ser propriedade da SWEDA.

O usuário/proprietário do produto é o único responsável pelos resultados obtidos com a utilização deste equipamento. A SWEDA reserva-se o direito de cancelar esta garantia nas hipóteses descritas neste documento.

Esta garantia perderá sua validade nas seguintes condições:

Alterar ou violar as características originais do produto, fontes e cabos de comunicação.

Executar reparo por pessoa não autorizada pela SWEDA.

Remover, adulterar ou rasurar a etiqueta de número de série ou lacres do produto ou dos seus módulos internos.

Uso ou armazenamento inadequado, incluindo quanto às condições estabelecidas.

Uso de consumíveis ou acessórios não especificados para o produto.

Ligar o produto em fonte de energia de características diferentes das recomendadas para o equipamento.

Danos causados por desastres naturais, quedas, derramamento de líquidos e descarga elétrica.

Exclusões:

Não abrange itens de consumo ou de desgaste natural com o uso regular do produto, tais como: bobinas de papel, cabeças de impressão e outros.

Não inclui acessórios e opcionais, serviços de parametrização, configuração, instalação ou reinstalação de software, remoção de vírus e treinamento.

Não cobre perdas, danos, lucros cessantes ou qualquer outro dano, direto ou indireto, resultante do uso ou incapacidade do produto, sendo a responsabilidade civil máxima da Sweda limitada ao valor unitário de compra do produto, apresentado na nota fiscal de venda ao cliente.

Os casos não cobertos por esta garantia poderão, quando possível, ser reparados mediante aprovação prévia de orçamento da mão de obra e das partes e peças utilizadas.

SOLUÇÃO DE PROBLEMAS

Problemas	Possíveis Soluções
Computador não liga	Verificar se o Led de Liga/Desliga está acessa. Se estiver veja “Tela escura no monitor; Verificar se o Led da fonte está ligado. Caso não esteja, avaliar se está devidamente conectada na tomada e se a tomada tem energia; Avaliar se o cabo entre a fonte e o PC está bem encaixado; Desconectar todos os periféricos e tentar ligar a CPU.
Tela escura no monitor	Reiniciar o computador para acessar a tela de inicialização do sistema operacional; Verificar condições do cabo de conexão; Verificar conexão dos cabos.
Periférico não funciona. (Teclado, mouse, etc.)	Verificar se está conectada na porta correta; Caso o periférico possua algum indicador de funcionamento (ex: Led, luz ou som), verifique se o mesmo liga ao ligar o CPU ou conectar o cabo na CPU; Verifique os cabos e as conexões; No Sistema operacional, avaliar se foram devidamente reconhecidos e instalar os drives dos periféricos se necessário (ver. Site do fabricante do periférico);
Teclado falhando ou não escreve	Necessário alterar o layout do teclado no sistema operacional para "Português Brasil - ABNT2"; No caso do Windows vá para "configurações" > "hora e idioma" > idioma; Verificar conexão do cabo; Se o teclado for sem fio, verificar pilhas do mesmo.
Internet não conecta	Verificar conexão do cabo Ethernet no computador e no roteador; Verificar se está chegando sinal no roteador, se as luzes estiverem piscando, troque o cabo de conexão com o computador. Caso estejam apagadas reiniciar o roteador.

DÚVIDAS E INFORMAÇÕES ADICIONAIS

Para mais informações e suporte técnico a toda nossa linha de produtos, acesse: www.sweda.com.br.

Sweda Informática Ltda.

Rua Dona Brígida, 713 – Vila Mariana - 04111-081

São Paulo – SP

www.sweda.com.br

REV.00